CADEINOR

MIZA

Ficha técnica
Datasheet
Ficha técnica
Fiche technique

COMPONENTES

components/ componentes/ composants

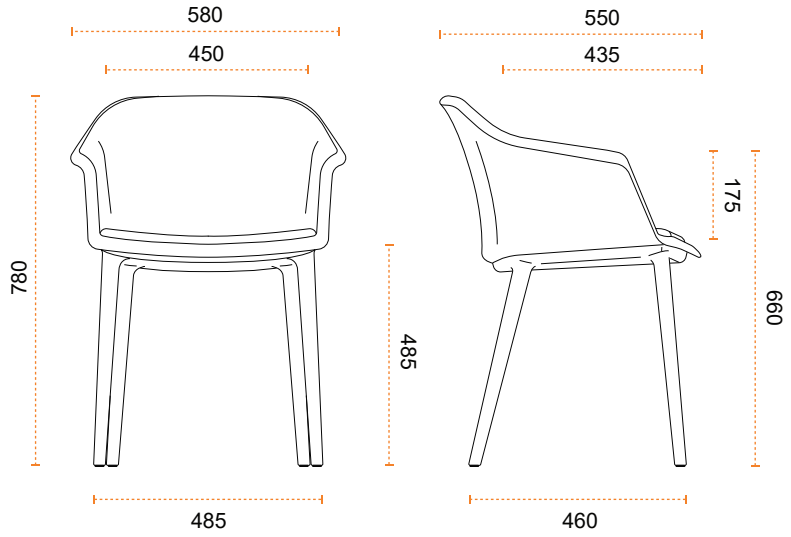

V2 *xx Kg . xx m³*

A1 Monocasco em polipropileno com 6 opções de cores. (ver cores disponíveis em A4)
Polypropylene monoshell with 6 color options. (see colors available in A4).
Mono-casco de polipropileno con 6 opciones de color. (ver colores disponibles en A4)
Monocoque en polypropylène avec 6 options de couleurs.
(voir les couleurs disponibles en A4)

A2 Monocasco em polipropileno com 6 opções de cores, com assento de madeira, estofado, revestido internamente com espuma flexível de densidade 30kg/m³.
Polypropylene monoshell with 6 color options, with wooden seat, upholstered, covered internally with flexible foam of density 30kg/m³.
Mono-casco de polipropileno con 6 opciones de color, con asiento de madera, tapizado, recubierto internamente con espuma flexible de densidad 30kg/m³.
Monocoque en polypropylène avec 6 options de couleurs, avec assise en bois, rembourré, recouvert intérieurement de mousse flexible de densité 30 kg/m³.

A3 Monocasco em polipropileno e assento em madeira, estofados, revestidos internamente com espuma flexível de densidade 30kg/m³.
Polypropylene monohull and wooden seat, upholstered, covered internally with flexible foam of density 30kg/m³.
Mono-casco de polipropileno y asiento de madera, tapizado, forrado interiormente con espuma flexible de densidad 30kg/m³.
Monocoque en polypropylène et assise en bois, rembourrés, doublés intérieurement de mousse souple de densité 30kg/m³.

A4 Cores do polipropileno.
Polypropylene colors.
Colores polipropileno.
Couleurs polypropylène.

POP	POI	POB	POV	POA	PON
Dark	*Cream*	*Snowball*	*Swamp*	*Moss*	*Powder*

B Base 4 pés em polipropileno de cor preta com Ø24mm a Ø18mm de espessura.
4 lef base in black polypropylene with Ø24mm to Ø18mm thick.
Base de 4 pies en polipropileno negro de Ø24mm a Ø18mm de espesor.
Base 4 pieds en polypropylène noir de Ø24mm à Ø18mm d'épaisseur.

VERSÕES

dimensions and versions/ versiones y dimensiones / versions et dimensions

Medidas em milimetros.
Measurements in millimeters.
Medidas en milimetros.
Mesures en millimètres.

Polipropileno / *Polypropylene*
Polipropileno / *Polypropylène*

Assento estofado / *Upholstered seat*
Asiento tapizado / *Siège rembourré*

Estofada por completo / *Fully upholstered*
Totalmente tapizado / *Entièrement rembourré*

NORMAS

standards/ normativas/ normes

O modelo MIZA é certificado pelo instituto CATAS de acordo com a norma Europeia EN 16139:2013 – requisitos de durabilidade e segurança.
MIZA is certified by CATAS institute in compliance with the European standard EN 16139:2013 – durability and safety requirements.
El modelo MIZA está certificado por el instituto CATAS en conformidad con la norma Europea EN 16139:2013 – requisito de durabilidad y seguridad
Le modèle MIZA est certifié par l'institut CATAS selon la norme européenne EN 16139:2013 – exigences de durabilité et de sécurité

COMPONENTES

components/ componentes/ composants

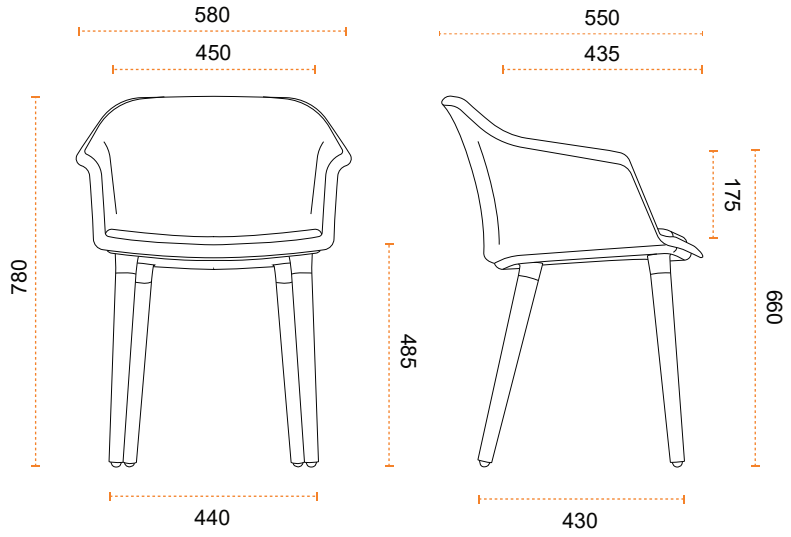

V1 *xx Kg . xx m³*

A1 Monocasco em polipropileno com 6 opções de cores. (ver cores disponíveis em A4)
Polypropylene monoshell with 6 color options. (see colors available in A4).
Mono-casco de polipropileno con 6 opciones de color. (ver colores disponibles en A4)
Monocoque en polypropylène avec 6 options de couleurs.
(voir les couleurs disponibles en A4)

A2 Monocasco em polipropileno com 6 opções de cores, com assento de madeira, estofado, revestido internamente com espuma flexível de densidade 30kg/m³.
Polypropylene monoshell with 6 color options, with wooden seat, upholstered, covered internally with flexible foam of density 30kg/m³.
Mono-casco de polipropileno con 6 opciones de color, con asiento de madera, tapizado, recubierto internamente con espuma flexible de densidad 30kg/m³.
Monocoque en polypropylène avec 6 options de couleurs, avec assise en bois, rembourré, recouvert intérieurement de mousse flexible de densité 30 kg/m³.

A3 Monocasco em polipropileno e assento em madeira, estofados, revestidos internamente com espuma flexível de densidade 30kg/m³.
Polypropylene monohull and wooden seat, upholstered, covered internally with flexible foam of density 30kg/m³.
Mono-casco de polipropileno y asiento de madera, tapizado, forrado interiormente con espuma flexible de densidad 30kg/m³.
Monocoque en polypropylène et assise en bois, rembourrés, doublés intérieurement de mousse souple de densité 30kg/m³.

A4 Cores do polipropileno.
Polypropylene colors.
Colores polipropileno.
Couleurs polypropylène.

POP	POI	POB	POV	POA	PON
Dark	*Cream*	*Snowball*	*Swamp*	*Moss*	*Powder*

B Base 4 pés de madeira com Ø24mm a Ø18mm de espessura.
4 leg wood base with Ø24mm to Ø18mm thickness.
Base 4 patas de madera de Ø24mm a Ø18mm de espesor.
Base 4 pieds en bois d'épaisseur Ø24mm à Ø18mm.

VERSÕES
dimensions and versions/ versiones y dimensiones / versions et dimensions

Medidas em milimetros.
Measurements in millimeters.

Polipropileno / *Polypropylene*
Polipropileno / *Polypropylène*

Assento estofado / *Upholstered seat*
Asiento tapizado / *Siège rembourré*

Estofada por completo / *Fully upholstered*
Totalmente tapizado / *Entièrement rembourré*

NORMAS
standards/ normativas/ normes

O modelo MIZA é certificado pelo instituto CATAS de acordo com a norma Europeia EN 16139:2013 – requisitos de durabilidade e segurança.
MIZA is certified by CATAS institute in compliance with the European standard EN 16139:2013 – durability and safety requirements.
El modelo MIZA está certificado por el instituto CATAS en conformidad con la norma Europea EN 16139:2013 – requisito de durabilidad y seguridad
Le modèle MIZA est certifié par l'institut CATAS selon la norme européenne EN 16139:2013 – exigences de durabilité et de sécurité

COMPONENTES

components/ componentes/ composants

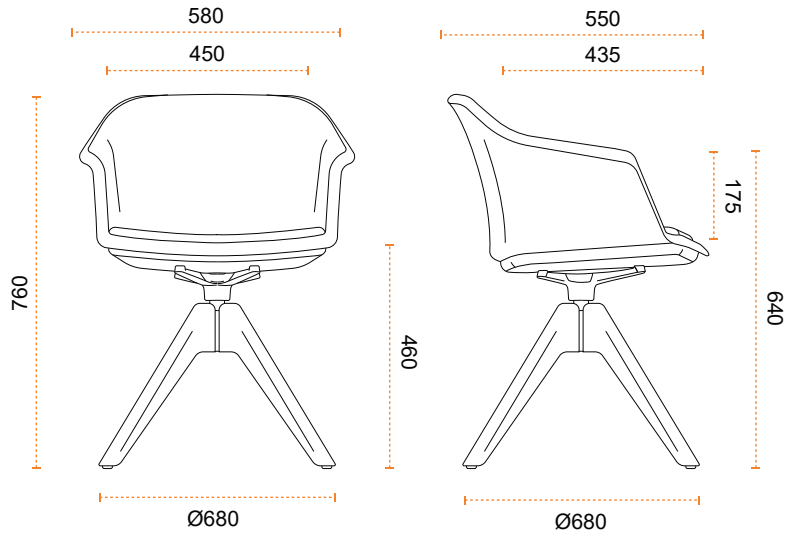

V3 *xx Kg . xx m³*

A1 Monocasco em polipropileno com 6 opções de cores. (ver cores disponíveis em A4)
Polypropylene monoshell with 6 color options. (see colors available in A4).
Mono-casco de polipropileno con 6 opciones de color. (ver colores disponibles en A4)
Monocoque en polypropylène avec 6 options de couleurs.
(voir les couleurs disponibles en A4)

A2 Monocasco em polipropileno com 6 opções de cores, com assento de madeira, estofado, revestido internamente com espuma flexível de densidade 30kg/m³.
Polypropylene monoshell with 6 color options, with wooden seat, upholstered, covered internally with flexible foam of density 30kg/m³.
Mono-casco de polipropileno con 6 opciones de color, con asiento de madera, tapizado, recubierto internamente con espuma flexible de densidad 30kg/m³.
Monocoque en polypropylène avec 6 options de couleurs, avec assise en bois, rembourré, recouvert intérieurement de mousse flexible de densité 30 kg/m³.

A3 Monocasco em polipropileno e assento em madeira, estofados, revestidos internamente com espuma flexível de densidade 30kg/m³.
Polypropylene monohull and wooden seat, upholstered, covered internally with flexible foam of density 30kg/m³.
Mono-casco de polipropileno y asiento de madera, tapizado, forrado interiormente con espuma flexible de densidad 30kg/m³.
Monocoque en polypropylène et assise en bois, rembourrés, doublés intérieurement de mousse souple de densité 30kg/m³.

A4 Cores do polipropileno.
Polypropylene colors.
Colores polipropileno.
Couleurs polypropylène.

POP	POI	POB	POV	POA	PON
Dark	*Cream*	*Snowball*	*Swamp*	*Moss*	*Powder*

B Base piramidal giratória em madeira de faia com 18mm espessura e aresta boleadas.
Trestle swivel base in 18mm thick beech wood swivel base and rounded edges.
Base giratoria de madera de haya de 18 mm de espesor y cantos redondeados.
Base pivotante en bois de hêtre de 18 mm d'épaisseur et bords arrondis.

VERSÕES

dimensions and versions/ versiones y dimensiones / versions et dimensions

Medidas em milimetros.
Measurements in millimeters.
Medidas en milimetros.
Mesures en millimètres.

Polipropileno / *Polypropylene*
Polipropileno / *Polypropylène*

Assento estofado / *Upholstered seat*
Asiento tapizado / *Siège rembourré*

Estofada por completo / *Fully upholstered*
Totalmente tapizado / *Entièrement rembourré*

NORMAS

standards/ normativas/ normes

O modelo MIZA é certificado pelo instituto CATAS de acordo com a norma Europeia EN 16139:2013 – requisitos de durabilidade e segurança.
MIZA is certified by CATAS institute in compliance with the European standard EN 16139:2013 – durability and safety requirements.
El modelo MIZA está certificado por el instituto CATAS en conformidad con la norma Europea EN 16139:2013 – requisito de durabilidad y seguridad
Le modèle MIZA est certifié par l'institut CATAS selon la norme européenne EN 16139:2013 – exigences de durabilité et de sécurité

COMPONENTES

components/ componentes/ composants

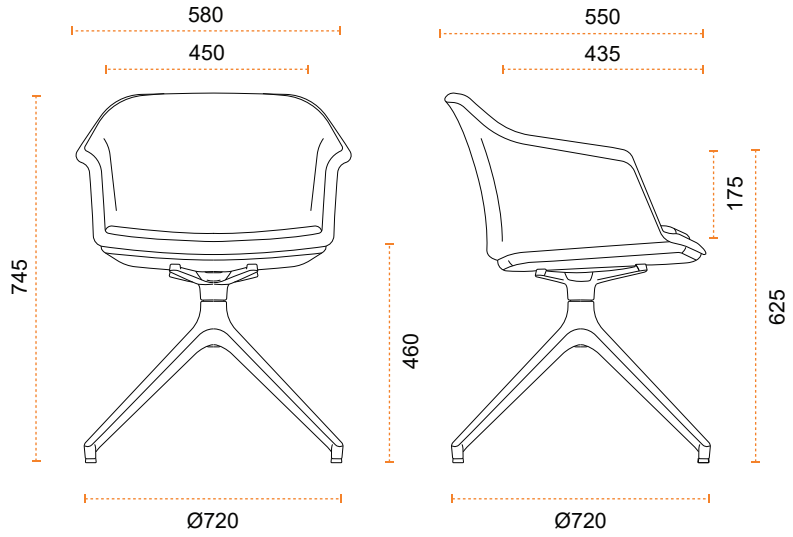

V4 *xx Kg . xx m³*

A1 Monocasco em polipropileno com 6 opções de cores. (ver cores disponíveis em A4)
Polypropylene monoshell with 6 color options. (see colors available in A4).
Mono-casco de polipropileno con 6 opciones de color. (ver colores disponibles en A4)
Monocoque en polypropylène avec 6 options de couleurs.
(voir les couleurs disponibles en A4)

A2 Monocasco em polipropileno com 6 opções de cores, com assento de madeira, estofado, revestido internamente com espuma flexível de densidade 30kg/m³.
Polypropylene monoshell with 6 color options, with wooden seat, upholstered, covered internally with flexible foam of density 30kg/m³.
Mono-casco de polipropileno con 6 opciones de color, con asiento de madera, tapizado, recubierto internamente con espuma flexible de densidad 30kg/m³.
Monocoque en polypropylène avec 6 options de couleurs, avec assise en bois, rembourré, recouvert intérieurement de mousse flexible de densité 30 kg/m³.

A3 Monocasco em polipropileno e assento em madeira, estofados, revestidos internamente com espuma flexível de densidade 30kg/m³.
Polypropylene monohull and wooden seat, upholstered, covered internally with flexible foam of density 30kg/m³.
Mono-casco de polipropileno y asiento de madera, tapizado, forrado interiormente con espuma flexible de densidad 30kg/m³.
Monocoque en polypropylène et assise en bois, rembourrés, doublés intérieurement de mousse souple de densité 30kg/m³.

A4 Cores do polipropileno.
Polypropylene colors.
Colores polipropileno.
Couleurs polypropylène.

POP	POI	POB	POV	POA	PON
Dark	*Cream*	*Snowball*	*Swamp*	*Moss*	*Powder*

B Base piramidal metálica giratória em aluminio polido com opção de pintura a preto ou branco.
Trestle swivel base in polished aluminum with option of painting in black or white.
Base piramidal metalica giratoria en aluminio pulido con opción de pintura en negro o blanco.
Base pyramidale en métal pivotante en aluminium poli avec option peinture noire ou blanche.

VERSÕES

dimensions and versions/ versiones y dimensiones / versions et dimensions

Medidas em milimetros.
Measurements in millimeters.
Medidas en milimetros.
Mesures en millimètres.

Polipropileno / *Polypropylene*
Polipropileno / *Polypropylène*

Assento estofado / *Upholstered seat*
Asiento tapizado / *Siège rembourré*

Estofada por completo / *Fully upholstered*
Totalmente tapizado / *Entièrement rembourré*

NORMAS

standards/ normativas/ normes

O modelo MIZA é certificado pelo instituto CATAS de acordo com a norma Europeia EN 16139:2013 – requisitos de durabilidade e segurança.
MIZA is certified by CATAS institute in compliance with the European standard EN 16139:2013 – durability and safety requirements.
El modelo MIZA está certificado por el instituto CATAS en conformidad con la norma Europea EN 16139:2013 – requisito de durabilidad y seguridad
Le modèle MIZA est certifié par l'institut CATAS selon la norme européenne EN 16139:2013 – exigences de durabilité et de sécurité

COMPONENTES

components/ componentes/ composants

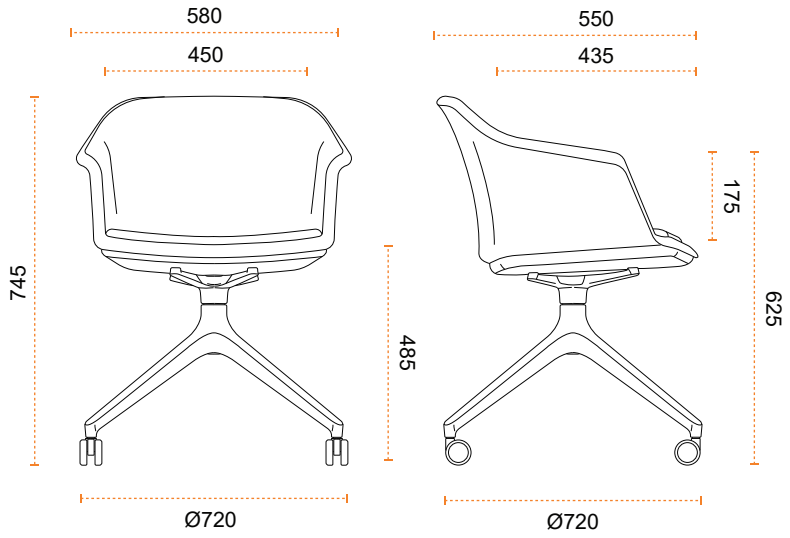

V5 *xx Kg . xx m³*

A1 Monocasco em polipropileno com 6 opções de cores. (ver cores disponíveis em A4)
Polypropylene monoshell with 6 color options. (see colors available in A4).
Mono-casco de polipropileno con 6 opciones de color. (ver colores disponibles en A4)
Monocoque en polypropylène avec 6 options de couleurs.
(voir les couleurs disponibles en A4)

A2 Monocasco em polipropileno com 6 opções de cores, com assento de madeira, estofado, revestido internamente com espuma flexível de densidade 30kg/m³.
Polypropylene monoshell with 6 color options, with wooden seat, upholstered, covered internally with flexible foam of density 30kg/m³.
Mono-casco de polipropileno con 6 opciones de color, con asiento de madera, tapizado, recubierto internamente con espuma flexible de densidad 30kg/m³.
Monocoque en polypropylène avec 6 options de couleurs, avec assise en bois, rembourré, recouvert intérieurement de mousse flexible de densité 30 kg/m³.

A3 Monocasco em polipropileno e assento em madeira, estofados, revestidos internamente com espuma flexível de densidade 30kg/m³.
Polypropylene monohull and wooden seat, upholstered, covered internally with flexible foam of density 30kg/m³.
Mono-casco de polipropileno y asiento de madera, tapizado, forrado interiormente con espuma flexible de densidad 30kg/m³.
Monocoque en polypropylène et assise en bois, rembourrés, doublés intérieurement de mousse souple de densité 30kg/m³.

A4 Cores do polipropileno.
Polypropylene colors.
Colores polipropileno.
Couleurs polypropylène.

POP	POI	POB	POV	POA	PON
Dark	*Cream*	*Snowball*	*Swamp*	*Moss*	*Powder*

B Base piramidal metálica giratória em aluminio polido com opção de pintura a preto ou branco.
Trestle swivel base in polished aluminum with option of painting in black or white.
Base piramidal metalica giratoria en aluminio pulido con opción de pintura en negro o blanco.
Base pyramidale en métal pivotante en aluminium poli avec option peinture noire ou blanche.

C Terminais dos pés da base com rodízios duplos Ø 50mm.
Bottom leg with double casters Ø 50mm.
Terminales de pie con ruedas dobles Ø 50mm.
Bornes à pied à double roulettes Ø 50 mm.

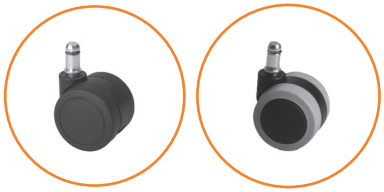

VERSÕES
dimensions and versions/ versiones y dimensiones / versions et dimensions

Medidas em milimetros.
Measurements in millimeters.
Medidas en milimetros.
Mesures en millimètres.

Polipropileno / *Polypropylene*
Polipropileno / *Polypropylène*

Assento estofado / *Upholstered seat*
Asiento tapizado / *Siège rembourré*

Estofada por completo / *Fully upholstered*
Totalmente tapizado / *Entièrement rembourré*

NORMAS
standards/ normativas/ normes

O modelo MIZA é certificado pelo instituto CATAS de acordo com a norma Europeia EN 16139:2013 – requisitos de durabilidade e segurança.
MIZA is certified by CATAS institute in compliance with the European standard EN 16139:2013 – durability and safety requirements.
El modelo MIZA está certificado por el instituto CATAS en conformidad con la norma Europea EN 16139:2013 – requisito de durabilidad y seguridad
Le modèle MIZA est certifié par l'institut CATAS selon la norme européenne EN 16139:2013 – exigences de durabilité et de sécurité

COMPONENTES

components/ componentes/ composants

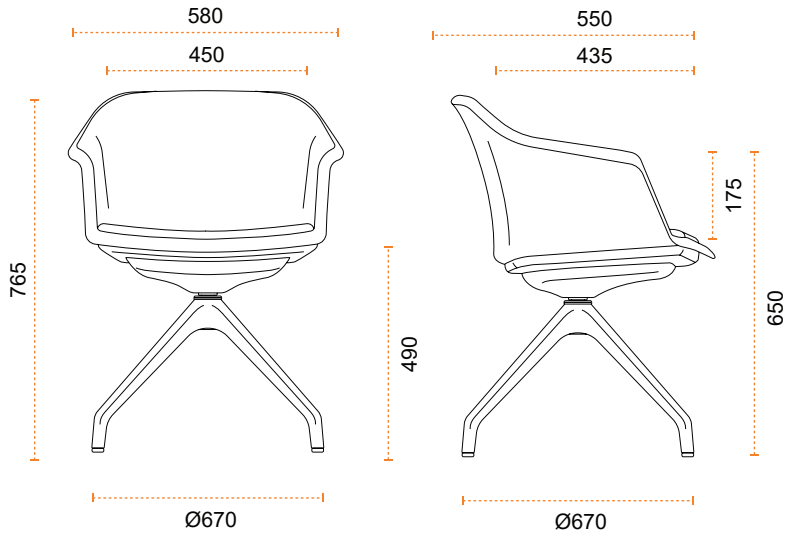

V4 *xx Kg . xx m³*

A1 Monocasco em polipropileno com 6 opções de cores. (ver cores disponíveis em A4)
Polypropylene monoshell with 6 color options. (see colors available in A4).
Mono-casco de polipropileno con 6 opciones de color. (ver colores disponibles en A4)
Monocoque en polypropylène avec 6 options de couleurs.
(voir les couleurs disponibles en A4)

A2 Monocasco em polipropileno com 6 opções de cores, com assento de madeira, estofado, revestido internamente com espuma flexível de densidade 30kg/m³.
Polypropylene monoshell with 6 color options, with wooden seat, upholstered, covered internally with flexible foam of density 30kg/m³.
Mono-casco de polipropileno con 6 opciones de color, con asiento de madera, tapizado, recubierto internamente con espuma flexible de densidad 30kg/m³.
Monocoque en polypropylène avec 6 options de couleurs, avec assise en bois, rembourré, recouvert intérieurement de mousse flexible de densité 30 kg/m³.

A3 Monocasco em polipropileno e assento em madeira, estofados, revestidos internamente com espuma flexível de densidade 30kg/m³.
Polypropylene monohull and wooden seat, upholstered, covered internally with flexible foam of density 30kg/m³.
Mono-casco de polipropileno y asiento de madera, tapizado, forrado interiormente con espuma flexible de densidad 30kg/m³.
Monocoque en polypropylène et assise en bois, rembourrés, doublés intérieurement de mousse souple de densité 30kg/m³.

A4 Cores do polipropileno.
Polypropylene colors.
Colores polipropileno.
Couleurs polypropylène.

POP	POI	POB	POV	POA	PON
Dark	*Cream*	*Snowball*	*Swamp*	*Moss*	*Powder*

B Base piramidal giratória em polipropileno com opção de cor preta ou branca.
Polypropylene pyramidal swivel base with black or white color option.
Base piramidal giratoria de polipropileno con opción en blanco o negro.
Base pyramidale pivotante en polypropylène avec option noire ou blanche.

VERSÕES
dimensions and versions/ versiones y dimensiones / versions et dimensions

Medidas em milimetros.
Measurements in millimeters.
Medidas en milimetros.
Mesures en millimètres.

Polipropileno / *Polypropylene*
Polipropileno / *Polypropylène*

Assento estofado / *Upholstered seat*
Asiento tapizado / *Siège rembourré*

Estofada por completo / *Fully upholstered*
Totalmente tapizado / *Entièrement rembourré*

NORMAS
standards/ normativas/ normes

O modelo MIZA é certificado pelo instituto CATAS de acordo com a norma Europeia EN 16139:2013 – requisitos de durabilidade e segurança.
MIZA is certified by CATAS institute in compliance with the European standard EN 16139:2013 – durability and safety requirements.
El modelo MIZA está certificado por el instituto CATAS en conformidad con la norma Europea EN 16139:2013 – requisito de durabilidad y seguridad
Le modèle MIZA est certifié par l'institut CATAS selon la norme européenne EN 16139:2013 – exigences de durabilité et de sécurité

COMPONENTES

components/ componentes/ composants

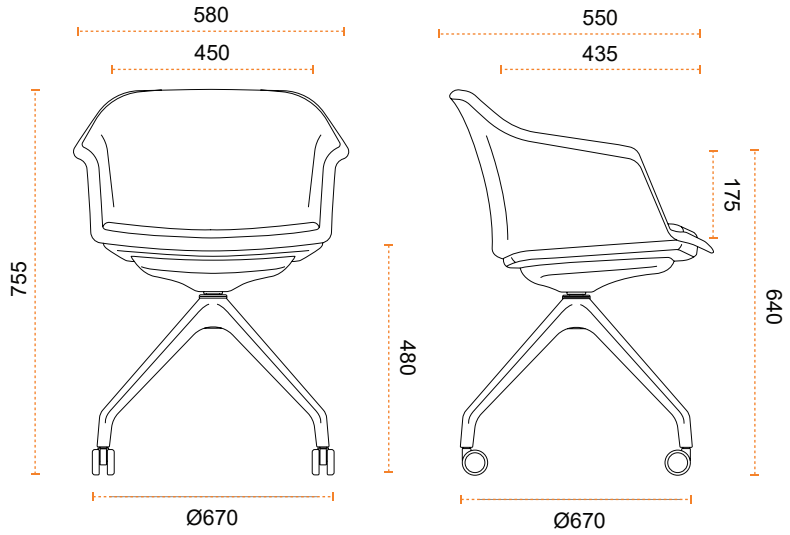

V4 *xx Kg . xx m³*

A1 Monocasco em polipropileno com 6 opções de cores. (ver cores disponíveis em A4)
Polypropylene monoshell with 6 color options. (see colors available in A4).
Mono-casco de polipropileno con 6 opciones de color. (ver colores disponibles en A4)
Monocoque en polypropylène avec 6 options de couleurs.
(voir les couleurs disponibles en A4)

A2 Monocasco em polipropileno com 6 opções de cores, com assento de madeira, estofado, revestido internamente com espuma flexível de densidade 30kg/m³.
Polypropylene monoshell with 6 color options, with wooden seat, upholstered, covered internally with flexible foam of density 30kg/m³.
Mono-casco de polipropileno con 6 opciones de color, con asiento de madera, tapizado, recubierto internamente con espuma flexible de densidad 30kg/m³.
Monocoque en polypropylène avec 6 options de couleurs, avec assise en bois, rembourré, recouvert intérieurement de mousse flexible de densité 30 kg/m³.

A3 Monocasco em polipropileno e assento em madeira, estofados, revestidos internamente com espuma flexível de densidade 30kg/m³.
Polypropylene monohull and wooden seat, upholstered, covered internally with flexible foam of density 30kg/m³.
Mono-casco de polipropileno y asiento de madera, tapizado, forrado interiormente con espuma flexible de densidad 30kg/m³.
Monocoque en polypropylène et assise en bois, rembourrés, doublés intérieurement de mousse souple de densité 30kg/m³.

A4 Cores do polipropileno.
Polypropylene colors.
Colores polipropileno.
Couleurs polypropylène.

POP	POI	POB	POV	POA	PON
Dark	*Cream*	*Snowball*	*Swamp*	*Moss*	*Powder*

B Base piramidal giratória em polipropileno com opção de cor preta ou branca.
Polypropylene pyramidal swivel base with black or white color option.
Base piramidal giratoria de polipropileno con opción en blanco o negro.
Base pyramidale pivotante en polypropylène avec option noire ou blanche.

C Terminais dos pés da base com rodízios duplos Ø 50mm.
Bottom leg with double casters Ø 50mm.
Terminales de pie con ruedas dobles Ø 50mm.
Bornes à pied à double roulettes Ø 50 mm.

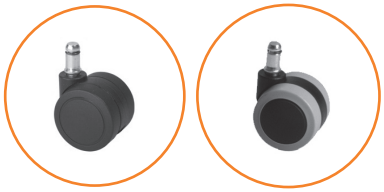

VERSÕES
dimensions and versions/ versiones y dimensiones / versions et dimensions

Medidas em milimetros.
Measurements in millimeters.
Medidas en milimetros.
Mesures en millimètres.

Polipropileno / *Polypropylene*
Polipropileno / *Polypropylène*

Assento estofado / *Upholstered seat*
Asiento tapizado / *Siège rembourré*

Estofada por completo / *Fully upholstered*
Totalmente tapizado / *Entièrement rembourré*

NORMAS
standards/ normativas/ normes

O modelo MIZA é certificado pelo instituto CATAS de acordo com a norma Europeia EN 16139:2013 – requisitos de durabilidade e segurança.
MIZA is certified by CATAS institute in compliance with the European standard EN 16139:2013 – durability and safety requirements.
El modelo MIZA está certificado por el instituto CATAS en conformidad con la norma Europea EN 16139:2013 – requisito de durabilidad y seguridad
Le modèle MIZA est certifié par l'institut CATAS selon la norme européenne EN 16139:2013 – exigences de durabilité et de sécurité

COMPONENTES

components/ componentes/ composants

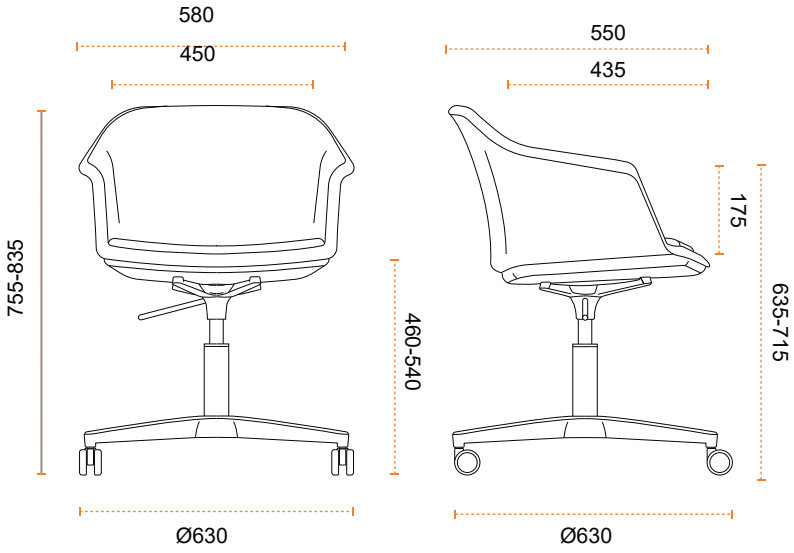

V5 *xx Kg . xx m³*

A1 Monocasco em polipropileno com 6 opções de cores. (ver cores disponíveis em A4)
Polypropylene monoshell with 6 color options. (see colors available in A4).
Mono-casco de polipropileno con 6 opciones de color. (ver colores disponibles en A4)
Monocoque en polypropylène avec 6 options de couleurs.
(voir les couleurs disponibles en A4)

A2 Monocasco em polipropileno com 6 opções de cores, com assento de madeira, estofado, revestido internamente com espuma flexível de densidade 30kg/m³.
Polypropylene monoshell with 6 color options, with wooden seat, upholstered, covered internally with flexible foam of density 30kg/m³.
Mono-casco de polipropileno con 6 opciones de color, con asiento de madera, tapizado, recubierto internamente con espuma flexible de densidad 30kg/m³.
Monocoque en polypropylène avec 6 options de couleurs, avec assise en bois, rembourré, recouvert intérieurement de mousse flexible de densité 30 kg/m³.

A3 Monocasco em polipropileno e assento em madeira, estofados, revestidos internamente com espuma flexível de densidade 30kg/m³.
Polypropylene monohull and wooden seat, upholstered, covered internally with flexible foam of density 30kg/m³.
Mono-casco de polipropileno y asiento de madera, tapizado, forrado interiormente con espuma flexible de densidad 30kg/m³.
Monocoque en polypropylène et assise en bois, rembourrés, doublés intérieurement de mousse souple de densité 30kg/m³.

A4 Cores do polipropileno.
Polypropylene colors.
Colores polipropileno.
Couleurs polypropylène.

POP	POI	POB	POV	POA	PON
Dark	*Cream*	*Snowball*	*Swamp*	*Moss*	*Powder*

B Base metálica 4 hastes giratória em alumínio polido com amortecedor a gás.
Swiveling metal base 4 star in polished aluminum rods with gas shock absorber.
Base metálica 4 varillas giratorias de aluminio pulido con amortiguador de gas.
Base métallique 4 tiges pivotantes en aluminium poli avec amortisseur à gaz.

C Terminais dos pés da base com rodízios duplos Ø 50mm.
Bottom leg with double casters Ø 50mm.
Terminales de pie con ruedas dobles Ø 50mm.
Bornes à pied à double roulettes Ø 50 mm.

VERSÕES
dimensions and versions/ versiones y dimensiones / versions et dimensions

Medidas em milimetros.
Measurements in millimeters.
Medidas en milimetros.
Mesures en millimètres.

Polipropileno / *Polypropylene*
Polipropileno / *Polypropylène*

Assento estofado / *Upholstered seat*
Asiento tapizado / *Siège rembourré*

Estofada por completo / *Fully upholstered*
Totalmente tapizado / *Entièrement rembourré*

NORMAS
standards/ normativas/ normes

O modelo MIZA é certificado pelo instituto CATAS de acordo com a norma Europeia EN 16139:2013 – requisitos de durabilidade e segurança.
MIZA is certified by CATAS institute in compliance with the European standard EN 16139:2013 – durability and safety requirements.
El modelo MIZA está certificado por el instituto CATAS en conformidad con la norma Europea EN 16139:2013 – requisito de durabilidad y seguridad
Le modèle MIZA est certifié par l'institut CATAS selon la norme européenne EN 16139:2013 – exigences de durabilité et de sécurité